TP 09 : Configuration d'un agent-relais DHCP

Partie 01 : Configuration d'un serveur DHCPv4

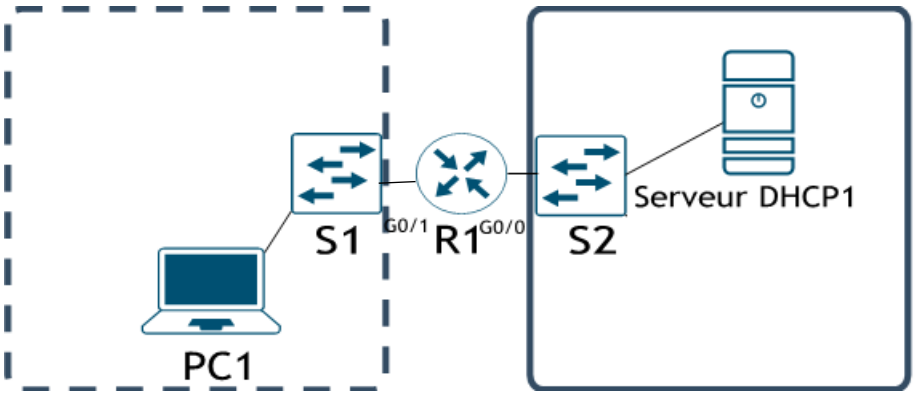

Table d'adressage :

Création du réseau et configuration des paramètres de base des périphériques

Périphériques	Interface	Adresse IP	Masque de Sous-réseau	Passerelle par défaut
R1	G0/0	192.168.0.1	255.255.255.0	ND
	G0/1	192.168.1.1	255.255.255.0	ND
Serveur DHCP1	NIC	192.168.0.253	255.255.255.0	192.168.0.1
PC1	NIC	DHCP	DHCP	DHCP

Étape 1 : Configurer les interfaces du routeur

Étape 2 : Créez un pool DHCP sur Serveur DHCP1.

Pour se faire, ouvrez le menu serveur DHCP1 > Services > DHCP :

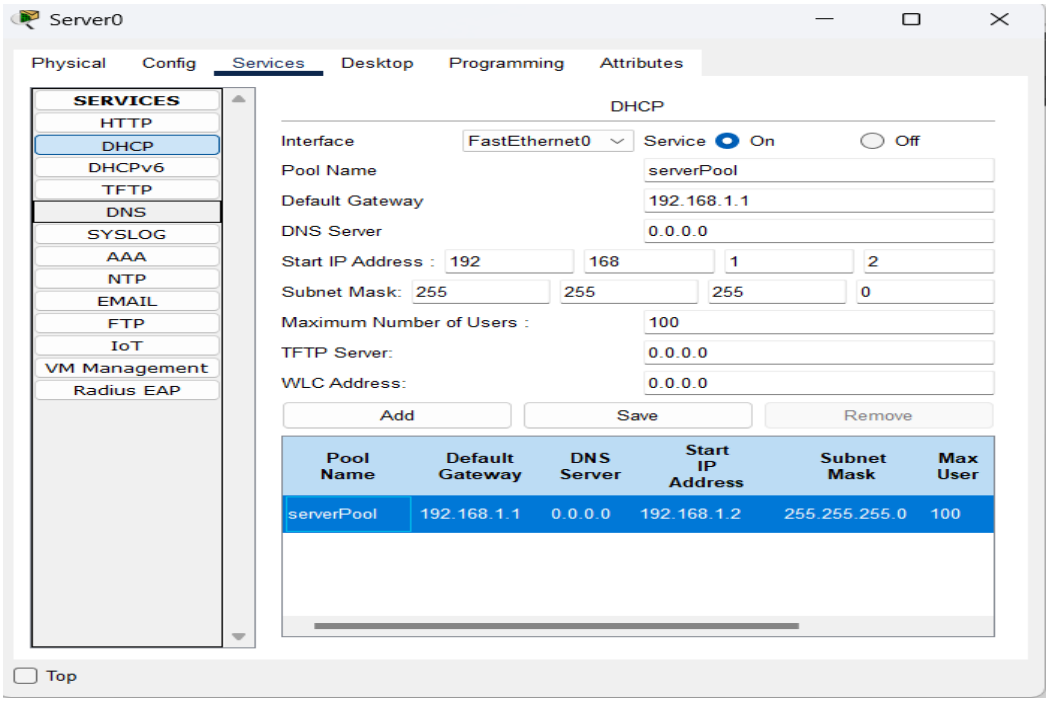

TP 09 : Configuration d'un agent-relais DHCP

Étape 3 : Configurer @ IP de Serveur DHCP1.

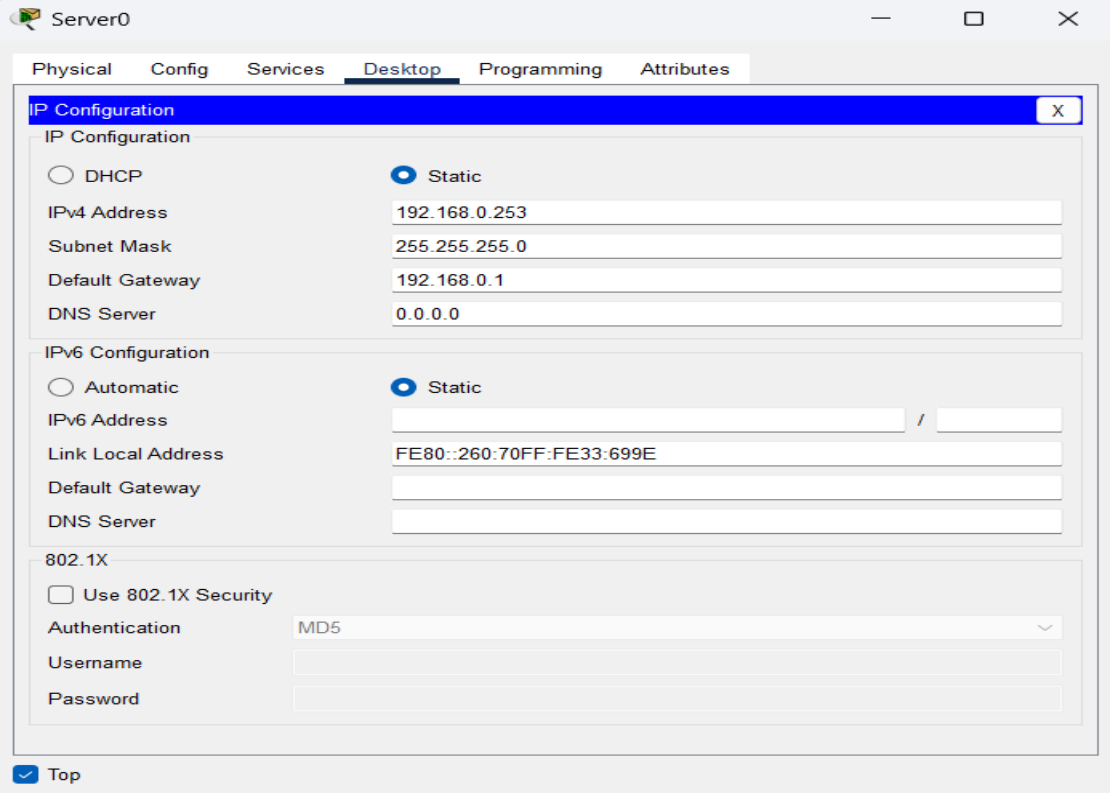

Étape 4 : Activez le DHCP sur PC1.

- **Notez les adresses IP de PC1.**

Périphériques	Interface	Adresse IP	Masque de Sous-réseau	Passerelle par défaut
PC1				

- **Pourquoi le PC1 n'a pas reçu les informations d'adresse IP de la part du serveur DHCP1 ?**

Partie 02 : Configuration d'un agent de relais DHCP

Étape 1 : Configurez **R1** en tant qu'agent de relais DHCP.

Configurez les adresses IP Helper sur R1 de telle sorte que toutes lesrequêtes DHCP soient transférées vers le serveur DHCP1.

```
Routeur R1
R1(config)#interface  g0/1
R1(config-if)# ip helper-address 192.168.0.253
R1(config-if)#exit
```

Etape 2 : Notez à nouveau les paramètres IP du PC1

Périphériques	Interface	Adresse IP	Masque de Sous-réseau	Passerelle par défaut
PC1				

TP 09 : Configuration d'un agent-relais DHCP

Travail à remettre

Étape 1 : Ajoutez PC2 relier à S1

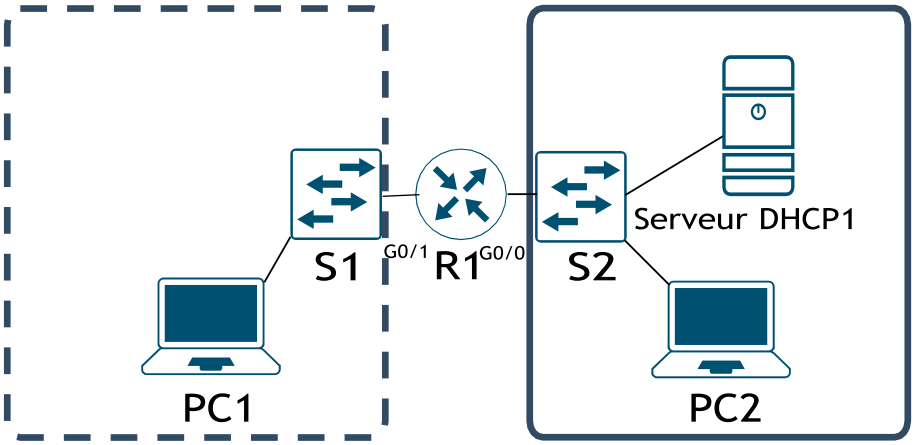

Étape 2 : Activez le DHCP sur les hôtes de PC

Étape 3 : Notez les paramètres IP du PC2 ;

Périphériques	Interface	Adresse IP	Masque de Sous-réseau	Passerelle par défaut
PC2				

- **Pourquoi le PC2 n'a pas reçu les informations d'adresse IP de la part du serveur DHCP1 ?**

……..

Étape 4 : Trouvez la solution pour que le PC2 reçoit les informations d'@ DHCP du serveur DHCP1

……..

……..

……..

……..

Étape 5 : Notez les paramètres IP du PC2 ;

Périphériques	Interface	Adresse IP	Masque de Sous-réseau	Passerelle par défaut
PC2				